Panikschlösser für 1- flügelige Türen

Schlösser 555.802 / 555.803, RZ, Panikfunktion B
555.816 / 555.817, RZ, mit OV
597.104 / 597.107, RZ, mit umgekehrter Panikfunktion
597.140 / 597.143, RZ, mit OV
555.804 / 555.805, PZ, Panikfunktion B
555.818 / 555.819, PZ mit OV
597.110 / 597.113, PZ, mit umgekehrter Panikfunktion
597.146 / 597.149, PZ mit OV

- **Umlegbare Falle (DIN links/rechts)**
  Stahl
  12mm vorstehend

- **Drückernuss**
  9mm Umstellbare Panikseite (aus- einwärtsöffnend)

- **Dornmass**
  -30 – 65mm
  Jansen AG 35mm

- **Stulp**
  270x28mm
  (555.802, 555.803, 597.104, 597.107, 555.804, 555.805, 597.110, 597.113)

  320x28mm
  (555.816, 555.817, 597.140, 597.143, 555.818, 555.819, 597.146, 597.149)

- **Nuss**
  9mm

- **Riegel**
  Stahl
  20mm 1-tourig
  Klasse 3 (DIN 18251)

- **Schliessart**
  PZ 92mm
  RZ 94mm

- **Funktion**
  Umschaltfunktion

Hinweis
Das Austauschen von Beschlagteilen und das Justieren der Tür darf nur durch Fachpersonal erfolgen!
Abbildung ist ähnlich dem Artikel.

Fallenriegel-Schloss
555.800 - 555.813

Serrure à mortaiser
555.800 - 555.813

Latch and bolt lock
555.800 - 555.813

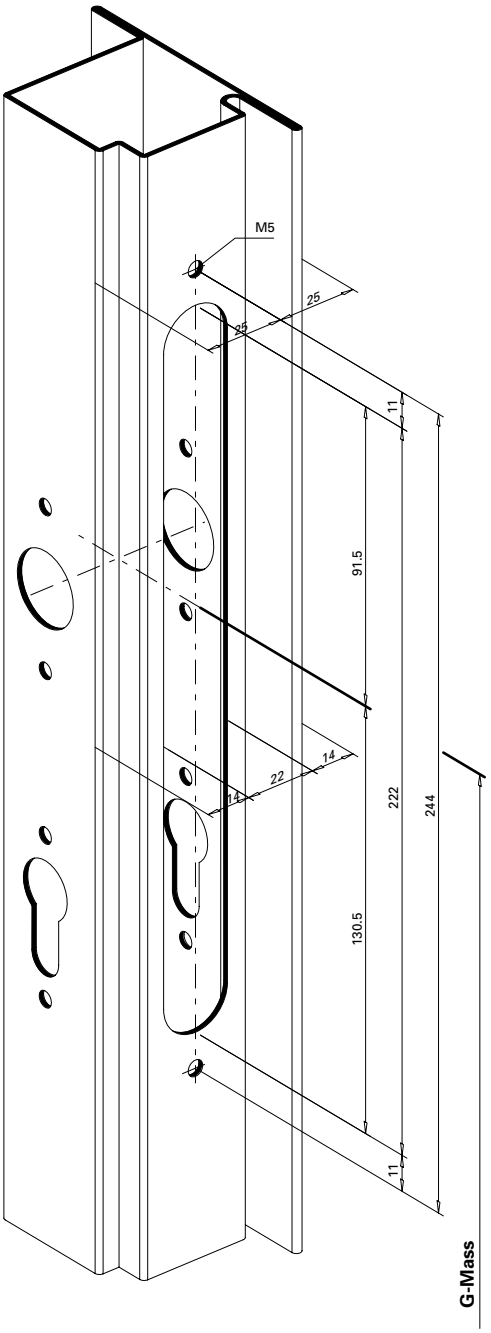

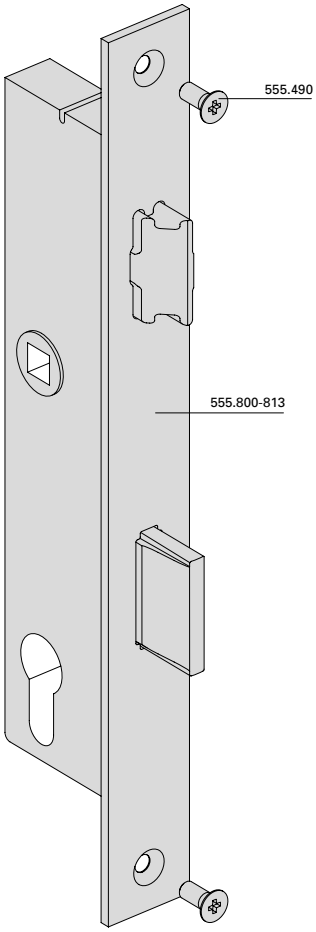

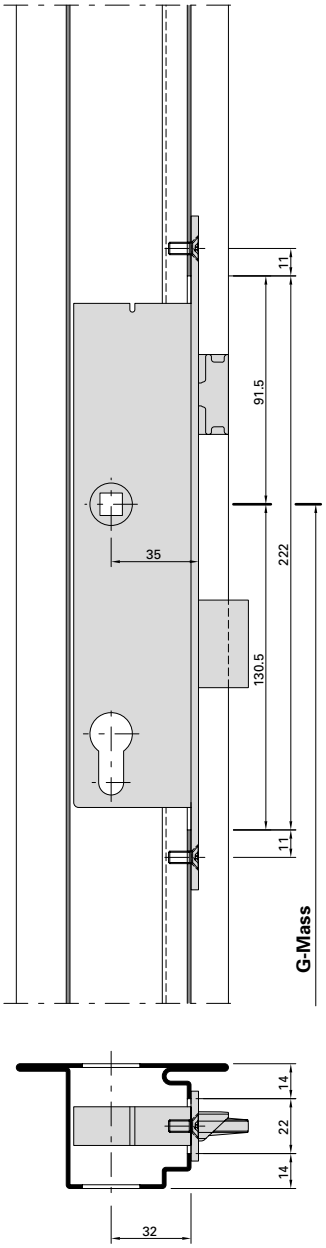

Einbau mit 499.156 / 499.157

Montage avec 499.156 / 499.157

Installation with 499.156 / 499.157

Fallenriegel-Schloss
555.800 - 555.813

Serrure à mortaiser
555.800 - 555.813

Latch and bolt lock
555.800 - 555.813

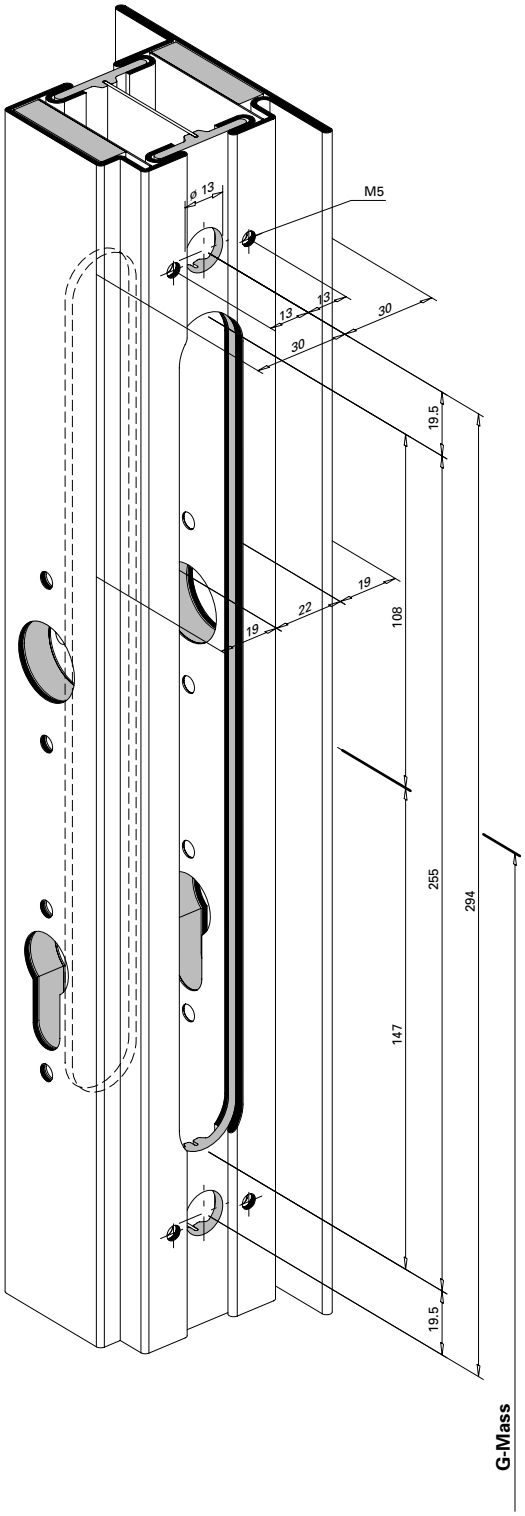

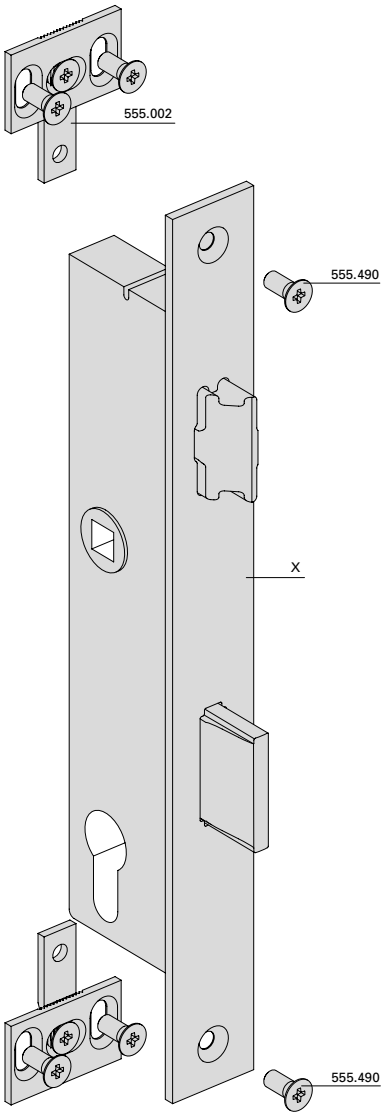

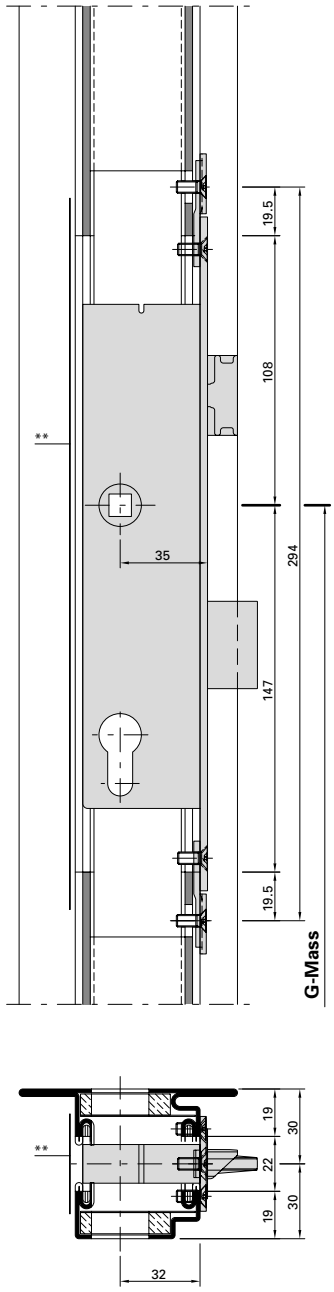

Einbau mit 499.145 / 499.146

Montage avec 499.145 / 499.146

Installation with 499.145 / 499.146

Fallenriegel-Schloss
555.800 - 555.813

Serrure à mortaiser
555.800 - 555.813

Latch and bolt lock
555.800 - 555.813

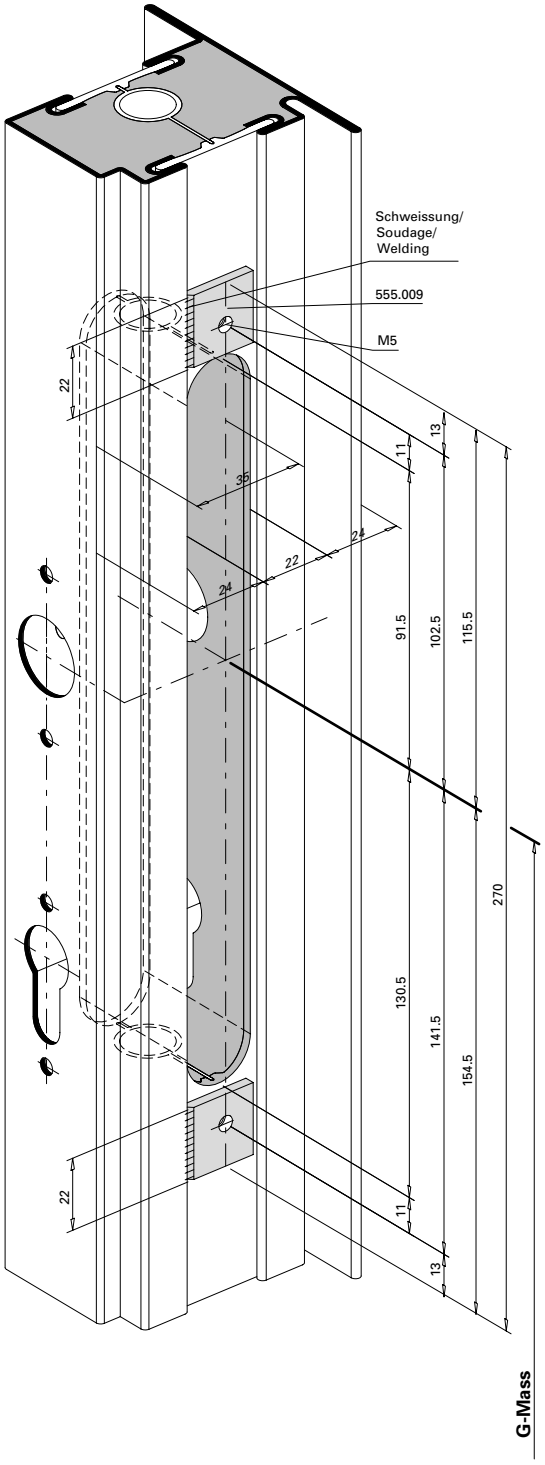

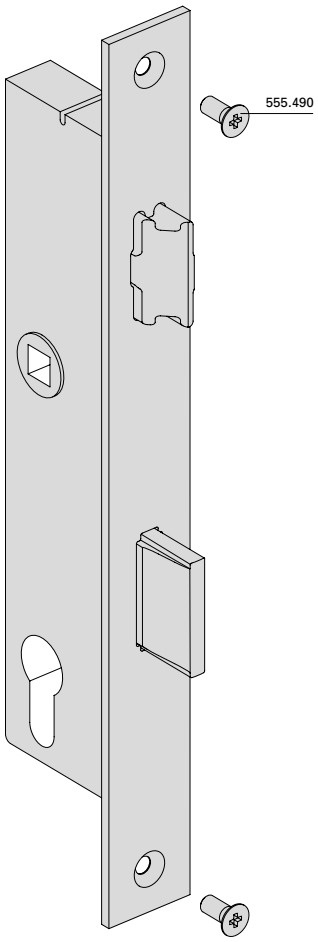

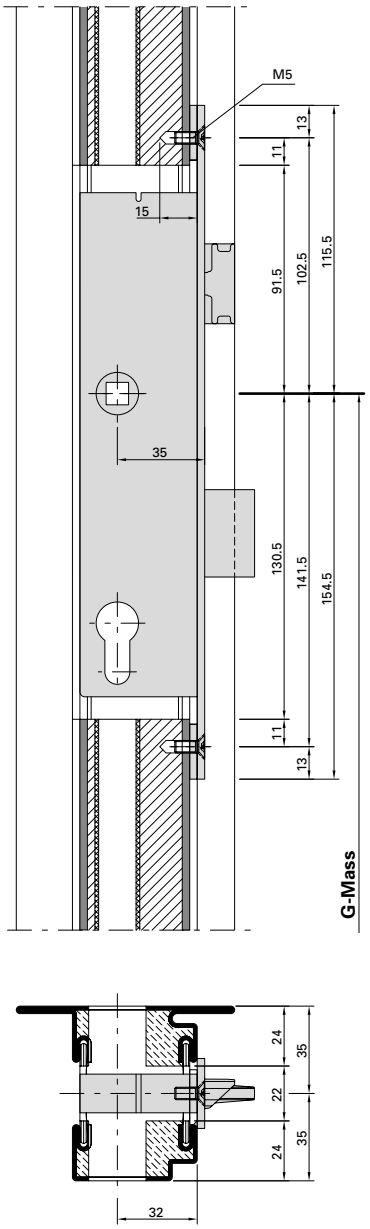

Einbau mit
499.167 (ø 22 mm) / 499.168 (ø 17 mm)

Montage avec
499.167 (ø 22 mm) / 499.168 (ø 17 mm)

Installation with
499.167 (ø 22 mm) / 499.168 (ø 17 mm)

Umlegbare Falle

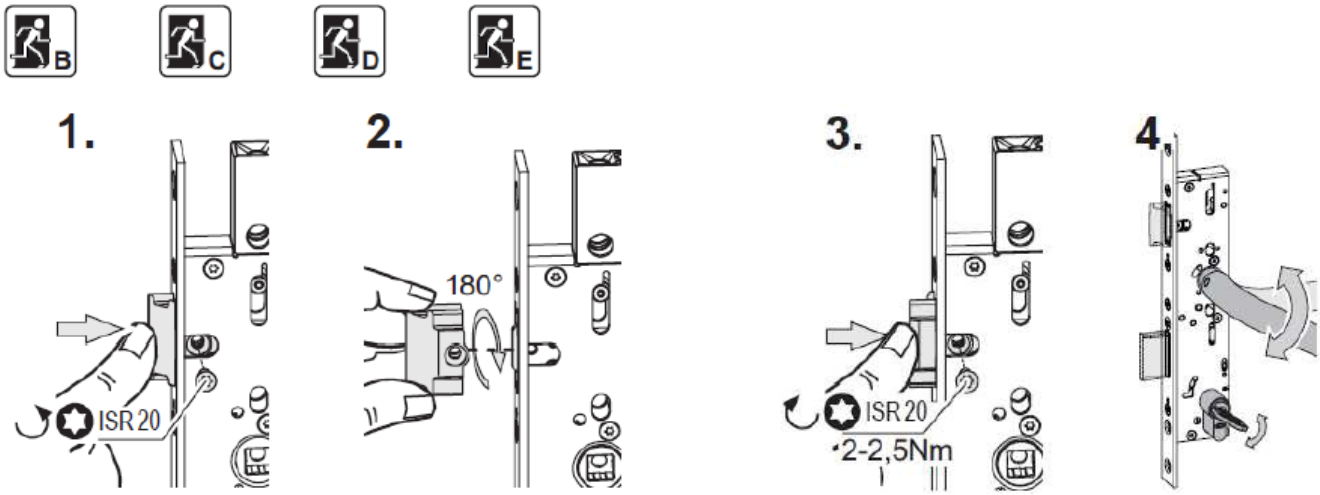

Umlegbare Fallenriegel

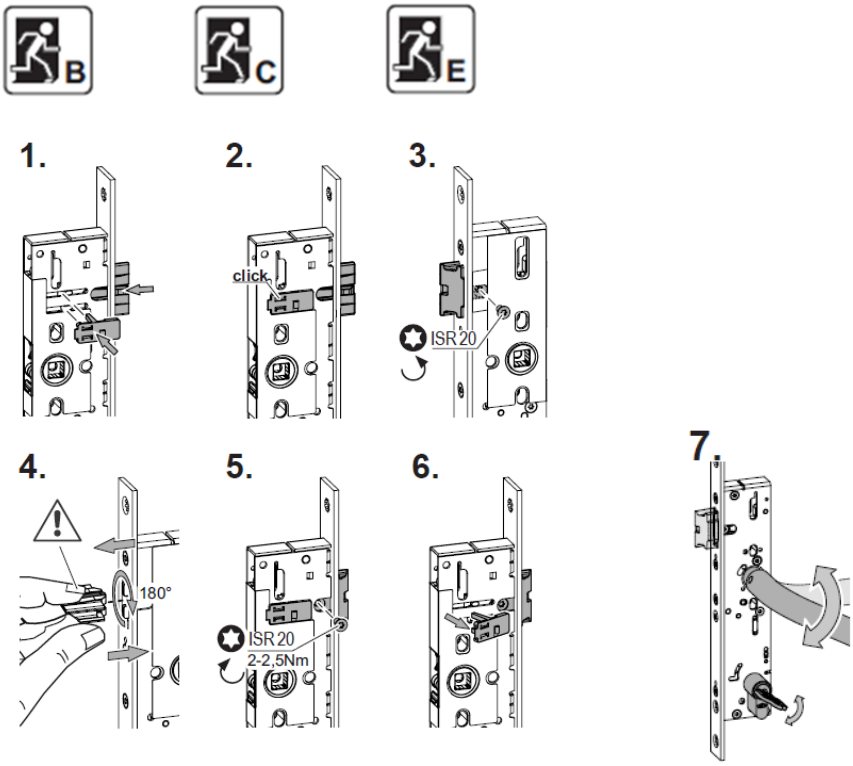

Einstellbare Panikseite

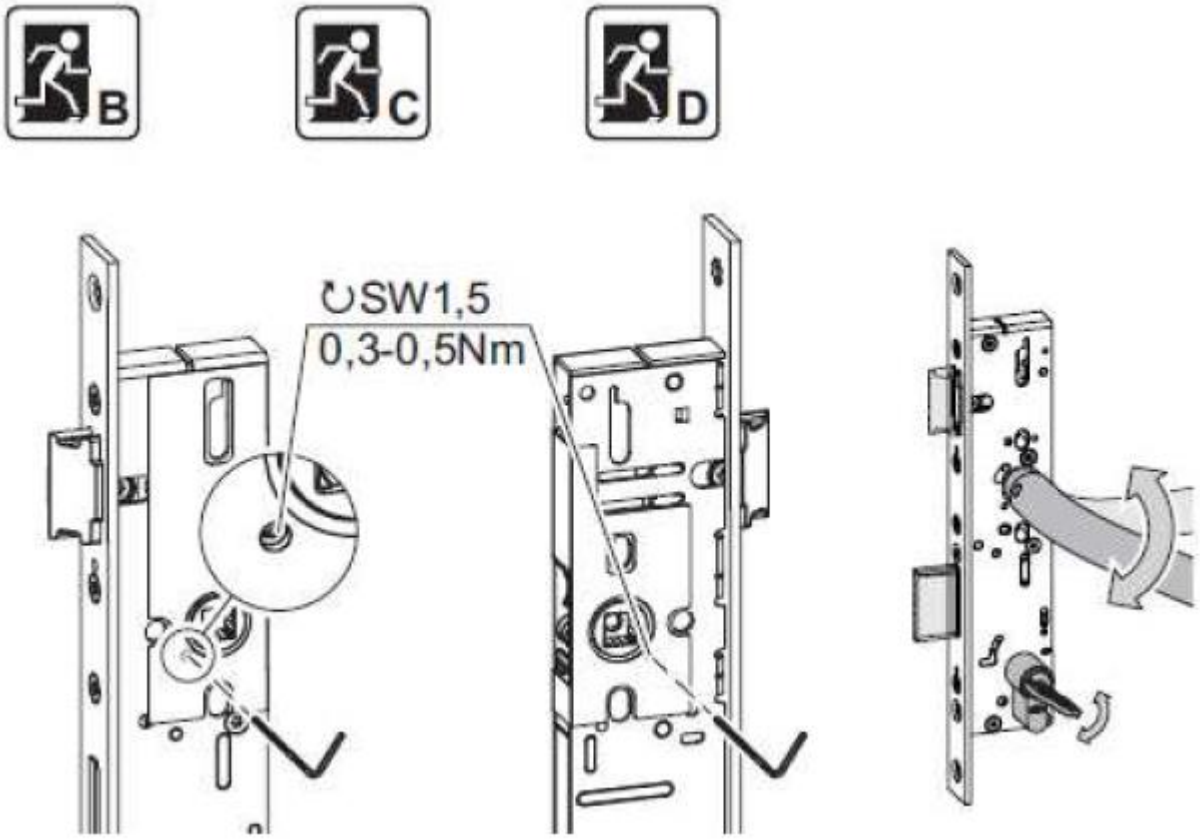

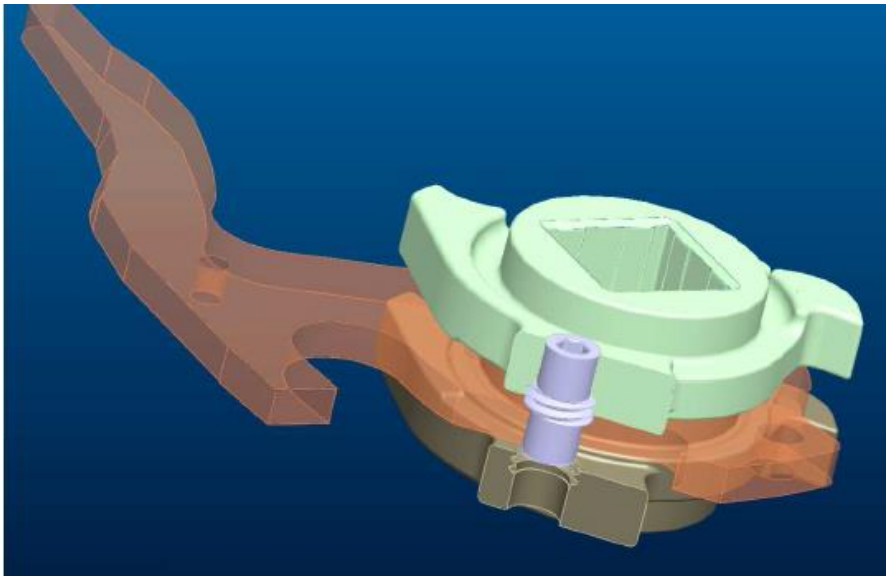

Einstellung Obenverriegelung

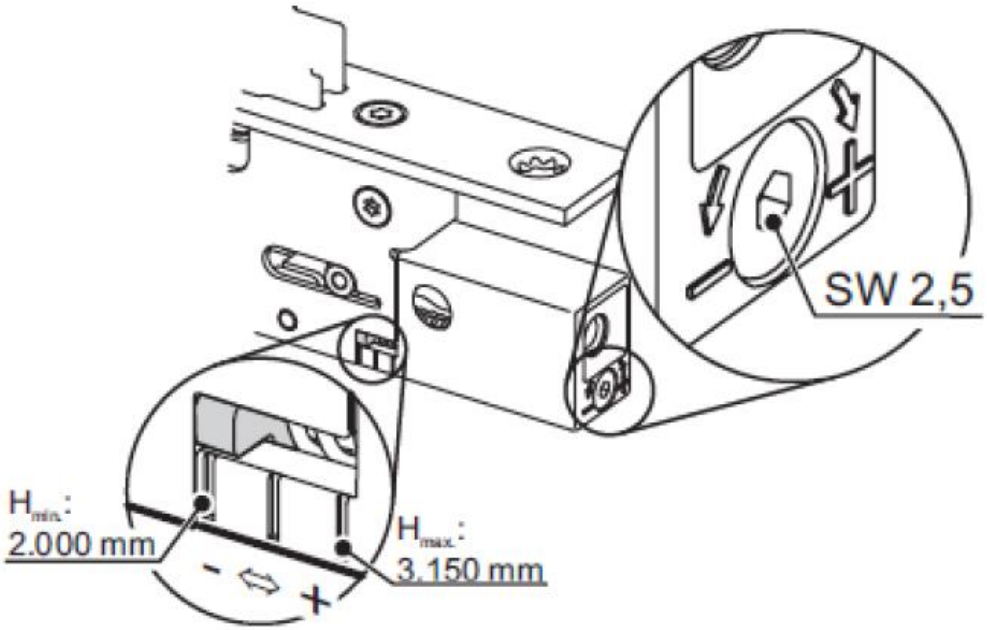

Durchgehende Beschlags- Befestigung

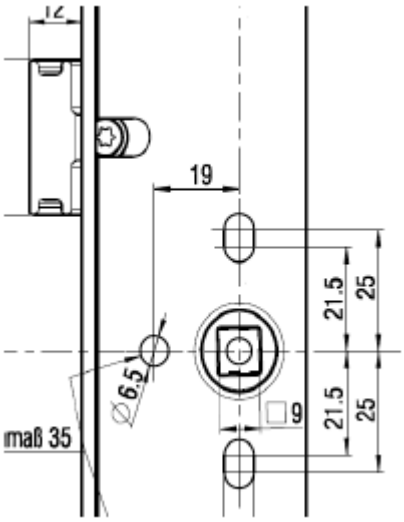

Gesicherte Fallenfeststellung

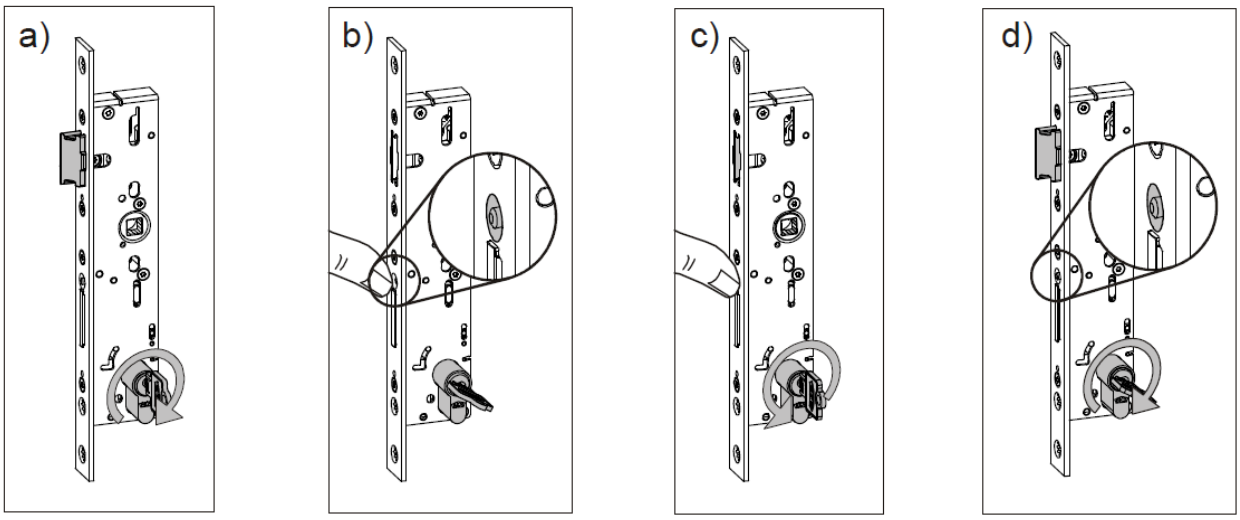

Abb. A: Gesicherter Fallenfesteller

Funktion:

Feststellung erzeugen:

a) Durch eine Wechselbetätigung mit dem Schlüssel die Falle einziehen und halten
b) Betätigungsknopf auf dem Stulp bis zum Anschlag eindrücken
c) Betätigungsknopf halten, dabei Wechselbetätigung beenden

Feststellung aufheben:

d) Wechselbetätigung mit dem Schlüssel wiederholen; Betätigungsknopf muss in Ausgangsposition fahren.

Schlösser 555.802 ff Panikfunktion
Schlösser 597.104 ff Panikfunktion

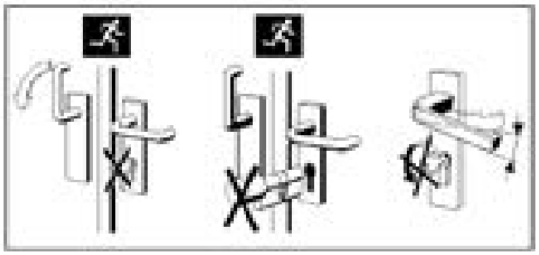

Achtung:
In Panik-Schlösser dürfen keine Zylinder mit Knauf oder Drehknopf eingebaut werden und es darf kein Schlüssel im Zylinder stecken bleiben. Drücker und Schlüssel dürfen nicht gleichzeitig betätigt werden.