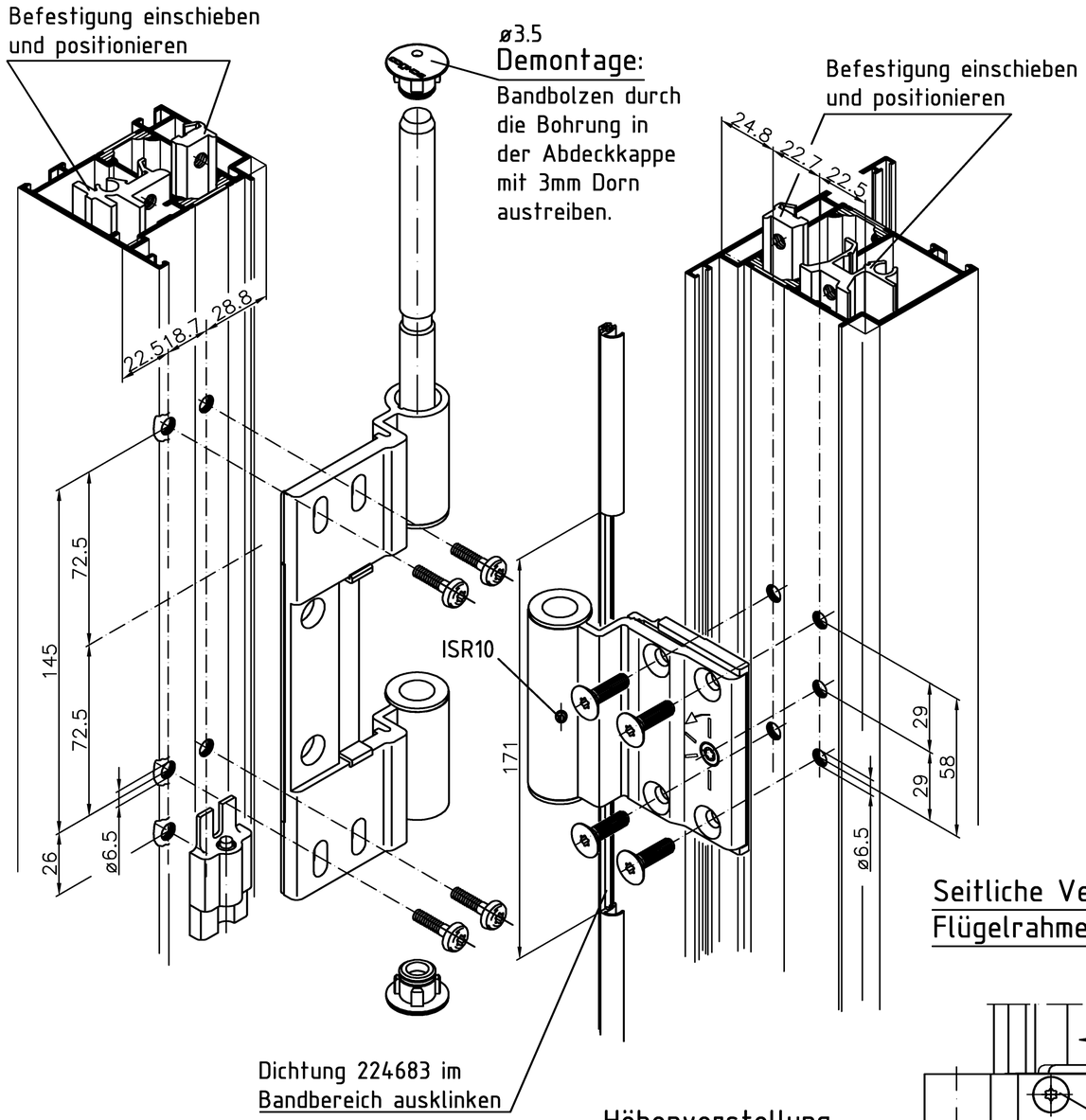


## Rollenband für Anschlagtüren nach aussen öffnend

| Oberfläche | Rollenband TYP 6 |
|---|---|
| EV 1 | 239130 |
| RAL 9005 schwarz | 239131 |
| RAL 9010 weiss | 239132 |
| RAL 9016 weiss | 239133 |
| Edelstahl | 229904 |
| Bohrlehre : 299530/299536 | |

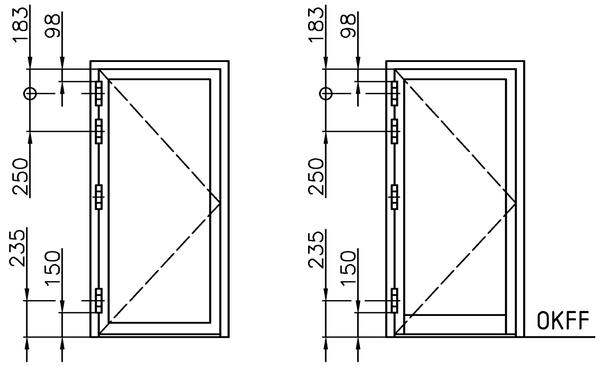


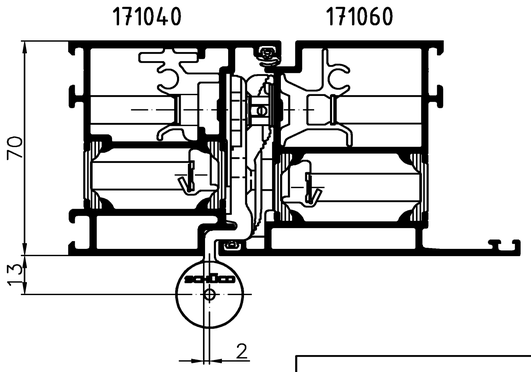


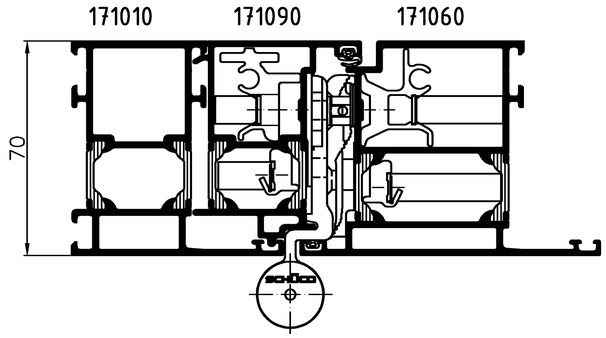


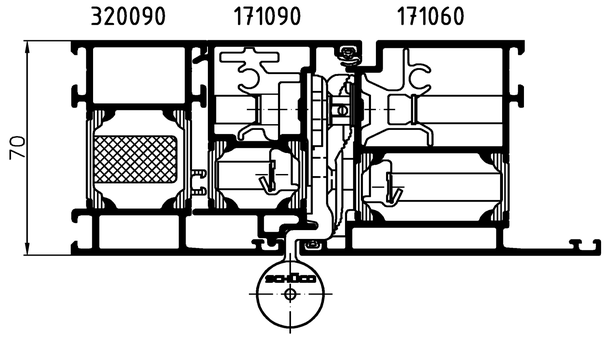


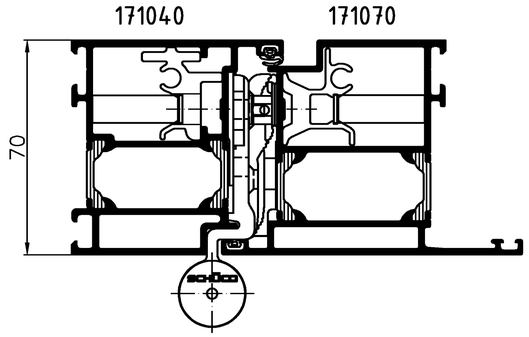


Einstellwerte der seitlichen Verstellung Flügelrahmen

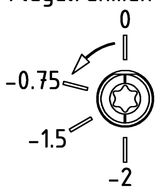


## Seitliche Verstellung Flügelrahmen

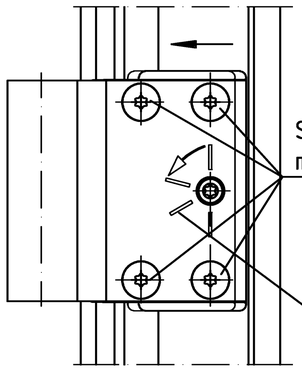

Schrauben vor dem Verstellen mit Schraubendreher ISR25 lösen.

Seitliche Verstellung max. 2 mm
Exzenter mit Schraubendreher ISR25 drehen.

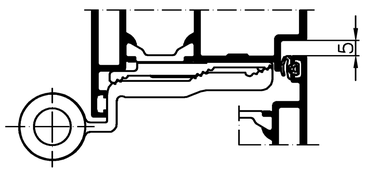


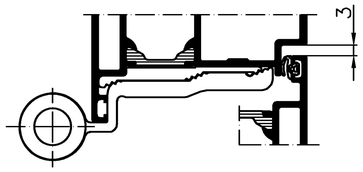


5:1

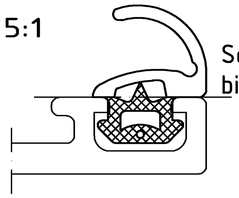

Senkrechter Messereinschnitt
bis zur Profilkante

## Höhenverstellung Blendrahmen

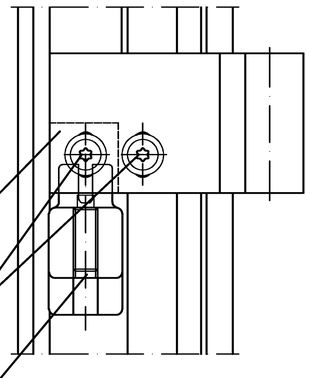

Bei Edelstahlbändern Aussparung
in KS-Unterlegplatte entfernen

Schrauben vor dem Verstellen
mit Schraubendreher ISR25 lösen

Höhenverstellung ±3 mm
Verstellbar mit
Schraubendreher ISR25

Fuer die Herstellung und Entwurf wird das Eigentum ausdruecklich vorbehalten und der gesetzliche Schutz gemaess BGB Parag. 823,826,1004 voll in Anspruch genommen. -Unbefugte Vervielfaeltigungen, Verbreitungen und Wiedergaben -ganz oder teilweise- werden gmaess 2 Absatz 2 Ziffer 7,96ff. und 106ff. Urhebergesetz sowie u.U. nach Parag.1,3,4,18 und 19 zivil- und strafrechtlich verfolgt. Bezueglich Rechtsansprueche a.d. Benutzung gelten unsere allgemeinen Verkaufs- und Lieferbedingungen.

0 10 20 30 40 50mm

| | | | |
|---|---|---|---|
| Zulaessige Abweichung / Permissible tolerance | Oberflächenabwicklung / Circumference | Info-Plan | |
| Material / Material | Abmasse / Dim. tolerance | Massstab / Scale 1 : 1 | Gewicht / Weight g/m |
| Original / Aenderung / Original / Revision | 0201 | | |
| Name | Datum / Date | Name | Benennung / Title |
| Rethmeier | 20.06.2005 | SWABAN | Einbauzeichnung |
| K/12: Maß 3.5 in 3 geändert | gez. / drawn | Rethmeier | Rollenband Typ 6 |
| | gepr. / checked | Günther | |
| | gen. / rel. | Schiller | ROYAL S 70 |
| | | | Zeichn. Nr. / Drawing No. K12908 DD |
| | | | Ersatz für / Replacement for |

SCHÜCO

EDV erstellt / Generated by EDP / Ohne Unterschrift gültig / valid without signature