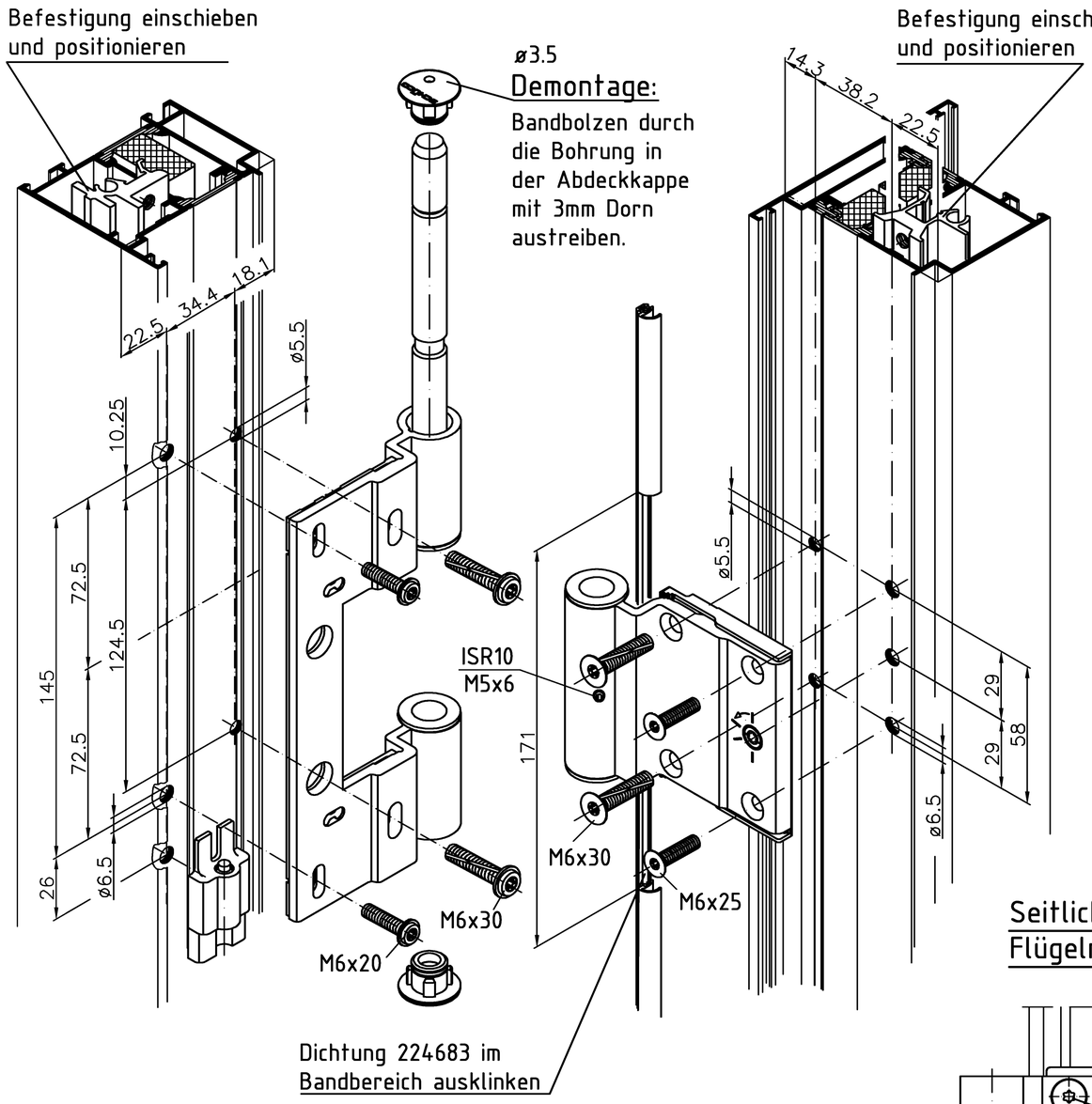

Rollenband für Anschlagtüren nach aussen öffnend

Oberfläche	Rollenband TYP 16
EV 1	239306
RAL 9005 schwarz	239307
RAL 9010 weiss	239308
RAL 9016 weiss	239309
Edelstahl	239305
Bohrvorrichtung : 282644	

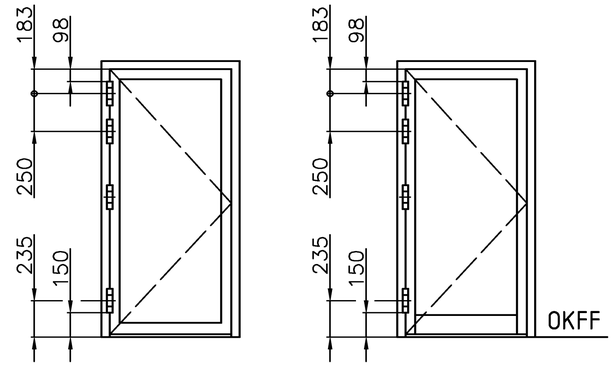

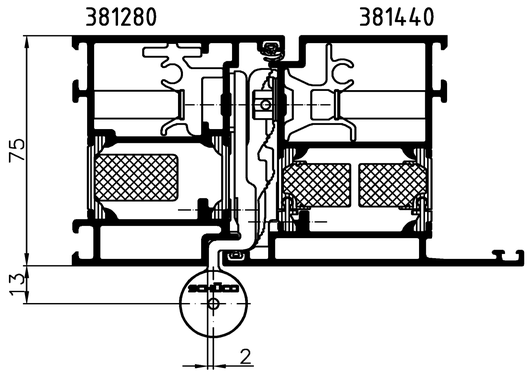

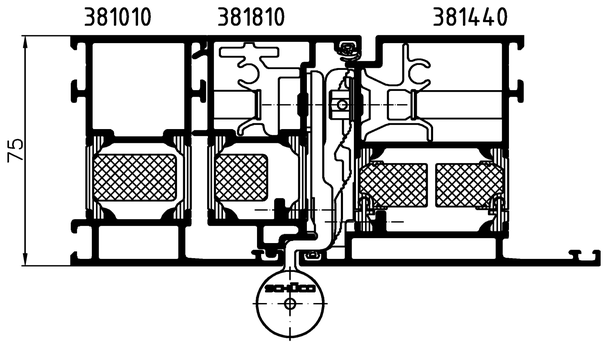

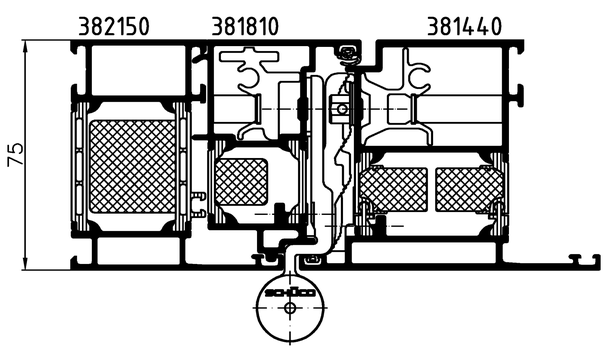

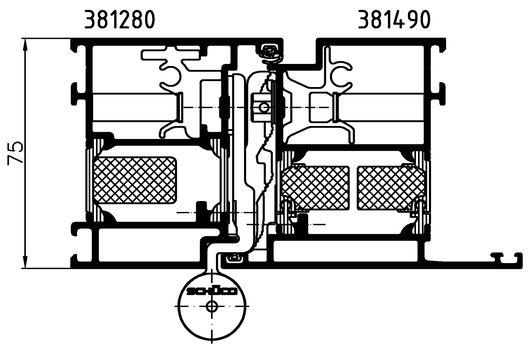

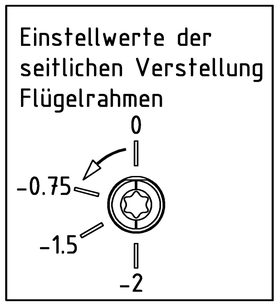

Seitliche Verstellung Flügelrahmen

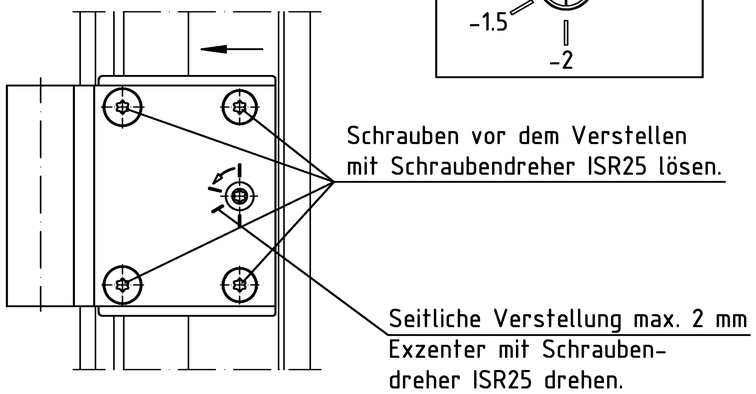

Höhenverstellung Blendrahmen

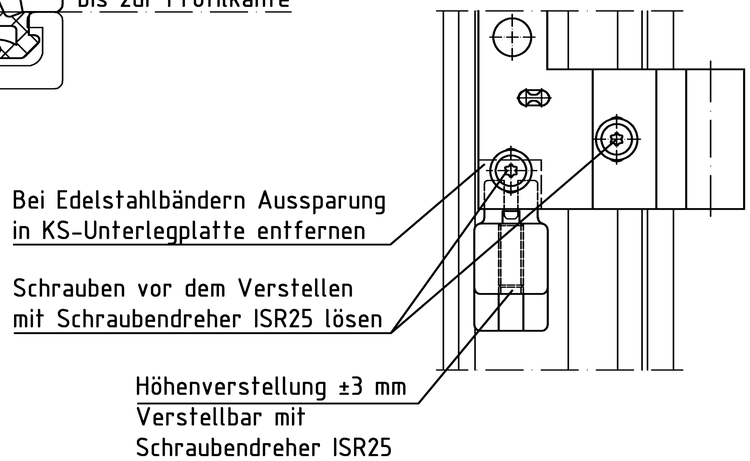

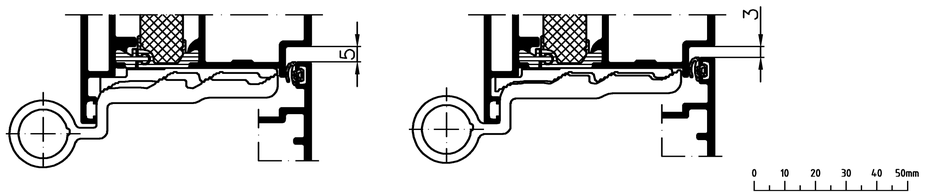

Fuer die Herstellung und Entwurf wird das Eigentum ausdrueckich vorbehalten und der gesetzliche Schutz gemaess BGB Parag. 823,826,1004 voll in Anspruch genommen. -Unbefugte Vervielfaeltigungen, Verbreitungen und Wiedergaben -ganz oder teilweise- werden gmaess 2 Absatz 2 Ziffer 7,96ff. und 106ff. Urhebergesetz sowie u.U. nach Parag.1,3,4,18 und 19 zivil- und strafrechtlich verfolgt. Bezueglich Rechtsansprueche a.d. Benutzung gelten unsere allgemeinen Verkaufs- und Lieferbedingungen.

Zulässige Abweichung / Permissable tolerance	Oberflächenabwicklung / Circumference	VP / PU	Info-Plan:
	mech. poliehed: —	Maßstab / Scale: 1 : 1	Gewicht / Weight: g/m
Prüfmaße / Close tol.	Abmaße / Std. tolerance	Werkstoff / Material	
Original / Änderung / Revision / Version: 0201	Datum / Date	Name	
Name: Wulle	15.04.2005	WULLDO	Benennung / Title: Einbauzeichnung Rollentürband Typ 16
G/14: 380070 ausgetauscht durch 382150	gez. / drawn: Rethmeier		
	gepr. / checked: Günther		
D/G/14: 381520 ausgetauscht durch 381810	gen. / seen: Fischer		Royal S 75.HI
			Zeichn. Nr. / Drawing No.: K15133 DD
SCHÜCO			EDV erstellt / Ohne Unterschrift gültig / generated by EDP / valid without signature
			Ersatz für / Replacement for